Transports Québec

Direction du soutien à l'exploitation des infrastructures
Service des technologies d'exploitation

DEVIS TECHNIQUE TYPE POUR LA FABRICATION DES PANNEAUX DE SIGNALISATION ROUTIÈRE LATÉRALE

NSR : I - 131 - 2

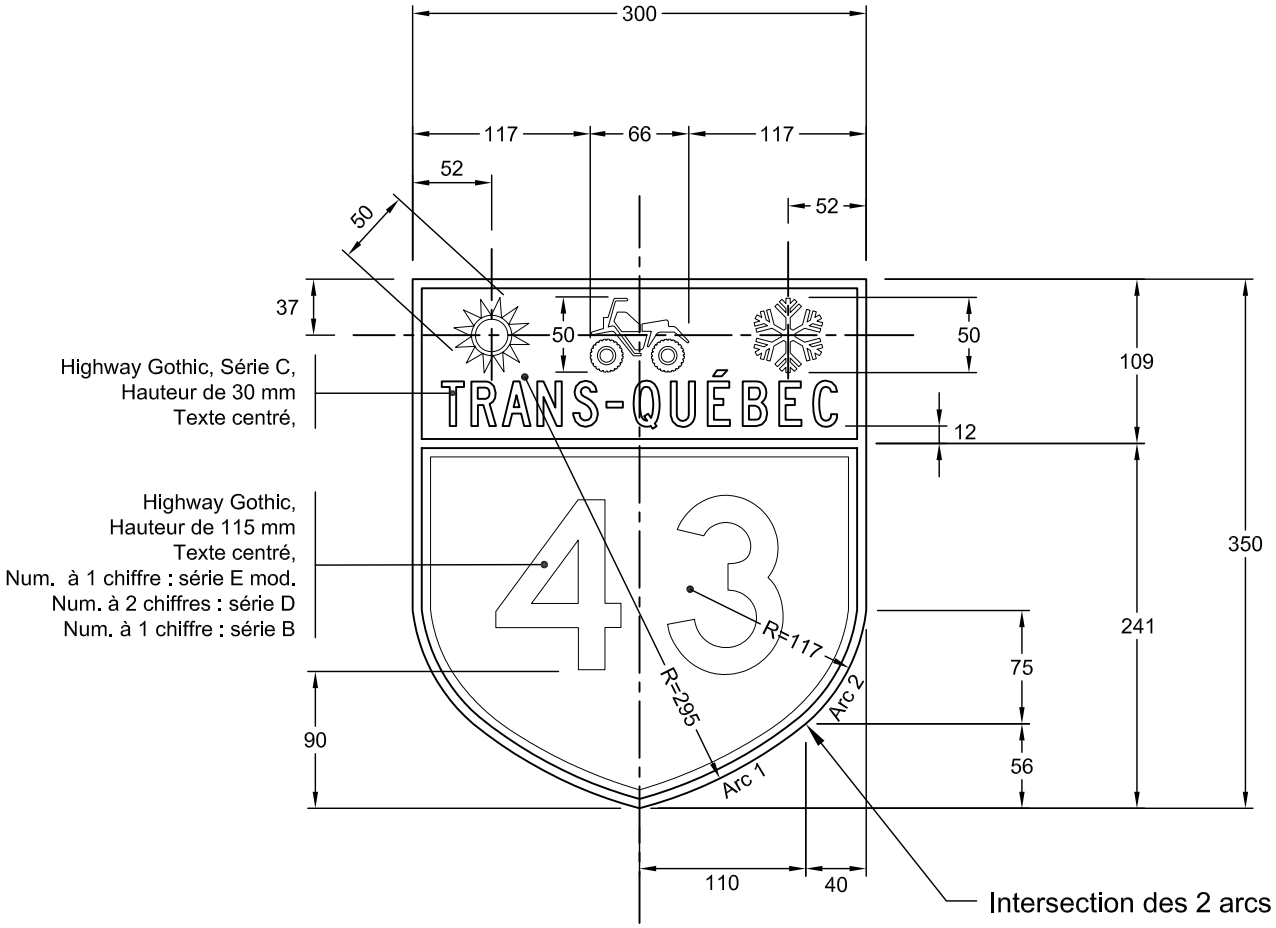

Notes : - Les cotes sont en mm.

Nom du fichier :	T-131-2-300x300.dwg	Pellicule :	Bleu, type 1	Dessiné par :	Eric Beaumier, t.t.p.
Format :	300 mm x 300 mm	Lettrage :	Highway Gothic,blanc	Recommandé par :	René Boulanger, t.t.p.
Bordure :	Blanche, 6 mm de largeur	Échelle :	1: 5	Approuvé par :	Michel Masse, Ing.
		Date :	2007-01-29		