Transports Québec

Direction du soutien à l'exploitation des infrastructures
Service des technologies d'exploitation

DEVIS TECHNIQUE TYPE POUR LA FABRICATION DES PANNEAUX DE SIGNALISATION ROUTIÈRE LATÉRALE

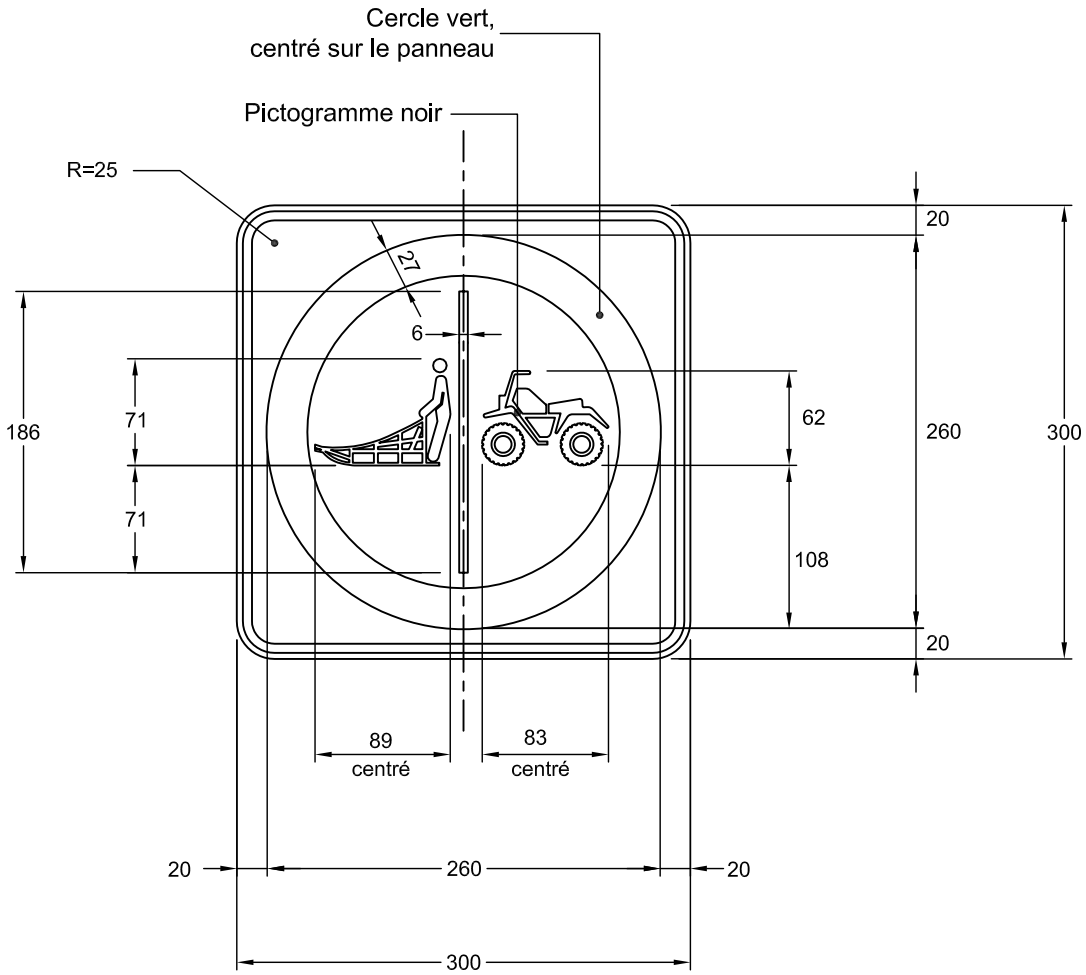

NSR : P - 120 - 27 - D

Notes : - Les cotes sont en mm.

Nom du fichier :	P-120-27-D-300x300.dwg	Pellicule :	Blanche type 1	Dessiné par :	Eric Beaumier, t.t.p.
Format :	300 mm x 300 mm	Lettrage :		Recommandé par :	René Boulanger, t.t.p.
Bordure :	Noire, 6 mm de largeur à 4 mm au rebord du panneau	Échelle :	1: 5	Approuvé par :	Michel Masse, Ing.
		Date :	2006-10-20		