Transports Québec

Direction du soutien aux opérations
Service de l'exploitation

DEVIS TECHNIQUE TYPE POUR LA FABRICATION DES PANNEAUX DE SIGNALISATION ROUTIÈRE LATÉRALE

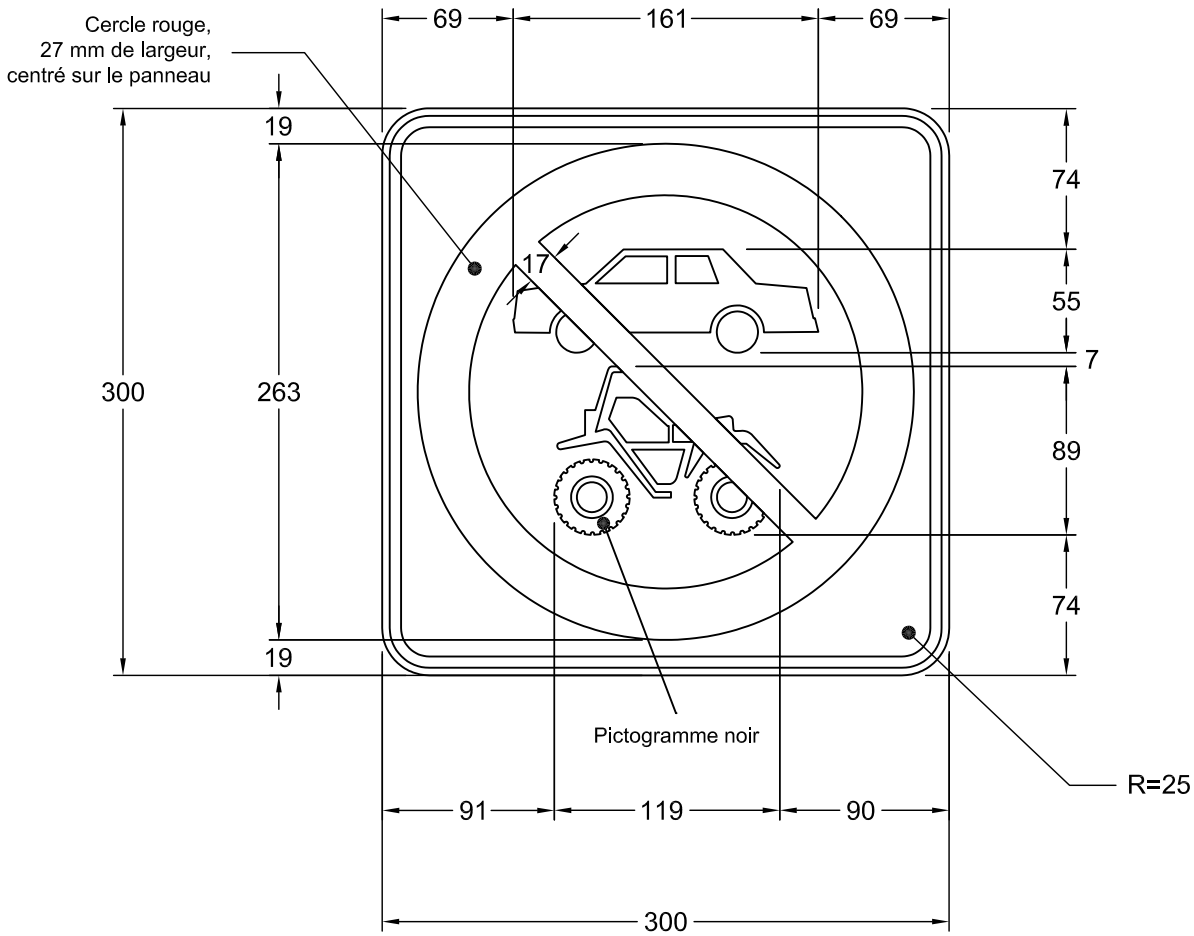

NSR : P-130-41

Notes : - Les cotes sont en mm.

Nom du fichier : P-130-41.dwg	Pellicule : Blanche type I	Dessiné par : Stéphanie Bois, t.a.a.g.
Format : 300 mm x 300 mm	Lettrage :	Recommandé par : Caroline Pelletier, t.t.p.
Bordure : Noire, 6 mm de largeur à 4 mm au rebord du panneau	Échelle : 1: 4	Approuvé par : Michel Masse, ing.
	Date : 2011-12-13	