Transports Québec

Direction du soutien aux opérations
Service de l'exploitation

DEVIS TECHNIQUE TYPE POUR LA FABRICATION DES PANNEAUX DE SIGNALISATION ROUTIÈRE LATÉRALE

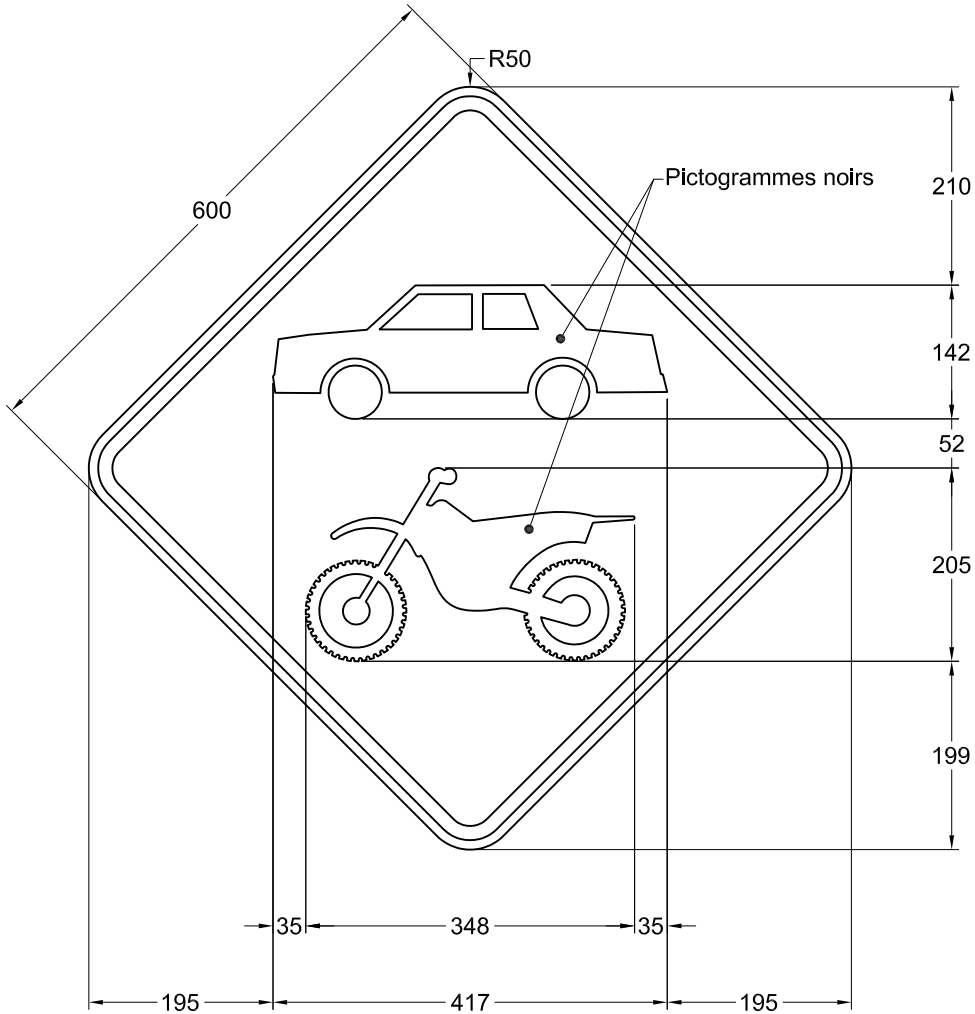

NSR : D-440-11

IMP : 9914440157

Note :

- les cotes sont en millimètres.

Nom du fichier :	D-440-11.dwg	Pellicule :	Jaune type I	Dessiné par :	Caroline Pelletier, t.t.p.
Format :	600 mm x 600 mm	Lettrage :	s. o.		
Bordure :	Noire, 15 mm de largeur à 10 mm au rebord du panneau	Échelle :	1 : 8	Approuvé par :	Michel Masse, ing.
		Date :	2014-07-07		