Transports Québec

Direction du soutien aux opérations
Service de l'exploitation

DEVIS TECHNIQUE TYPE POUR LA FABRICATION DES PANNEAUX DE SIGNALISATION ROUTIÈRE LATÉRALE

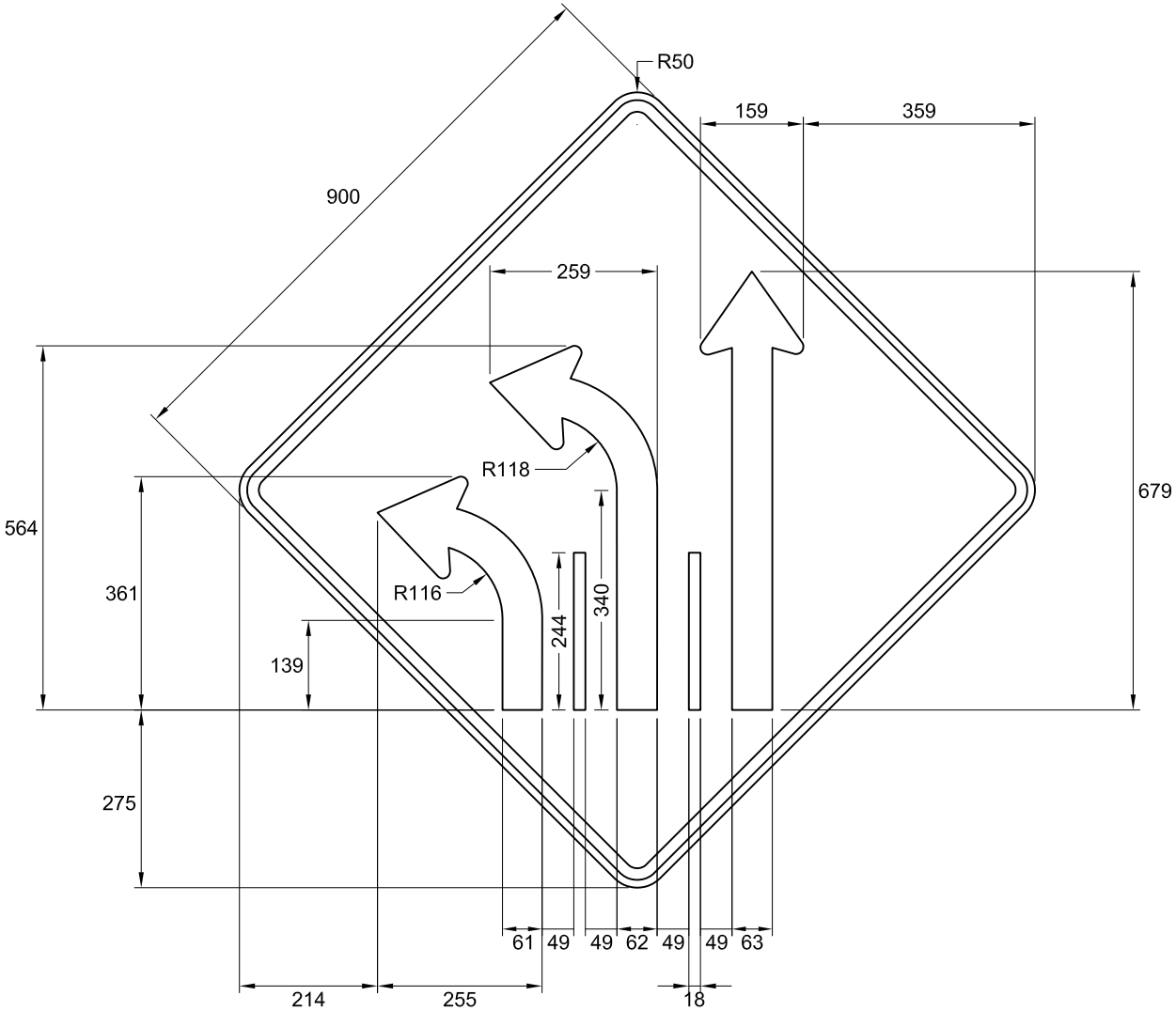

NSR : D-100-8-P

Note :

- les cotes sont en millimètres.

Nom du fichier : D-100-8-P.dwg	Pellicule : Jaune type I	Préparé par :	Michaël Côté, t.a.a.g.
Format : 900 mm x 900 mm	Lettrage : s. o.	Approuvé par :	Michel Masse, ing.
Bordure : Noire, 18 mm de largeur à 12 mm au rebord du panneau	Échelle : 1 : 11		
	Date : 2015-09-16		