Transports Québec

Direction du soutien aux opérations
Service de l'exploitation

DEVIS TECHNIQUE TYPE POUR LA FABRICATION DES PANNEAUX DE SIGNALISATION ROUTIÈRE LATÉRALE

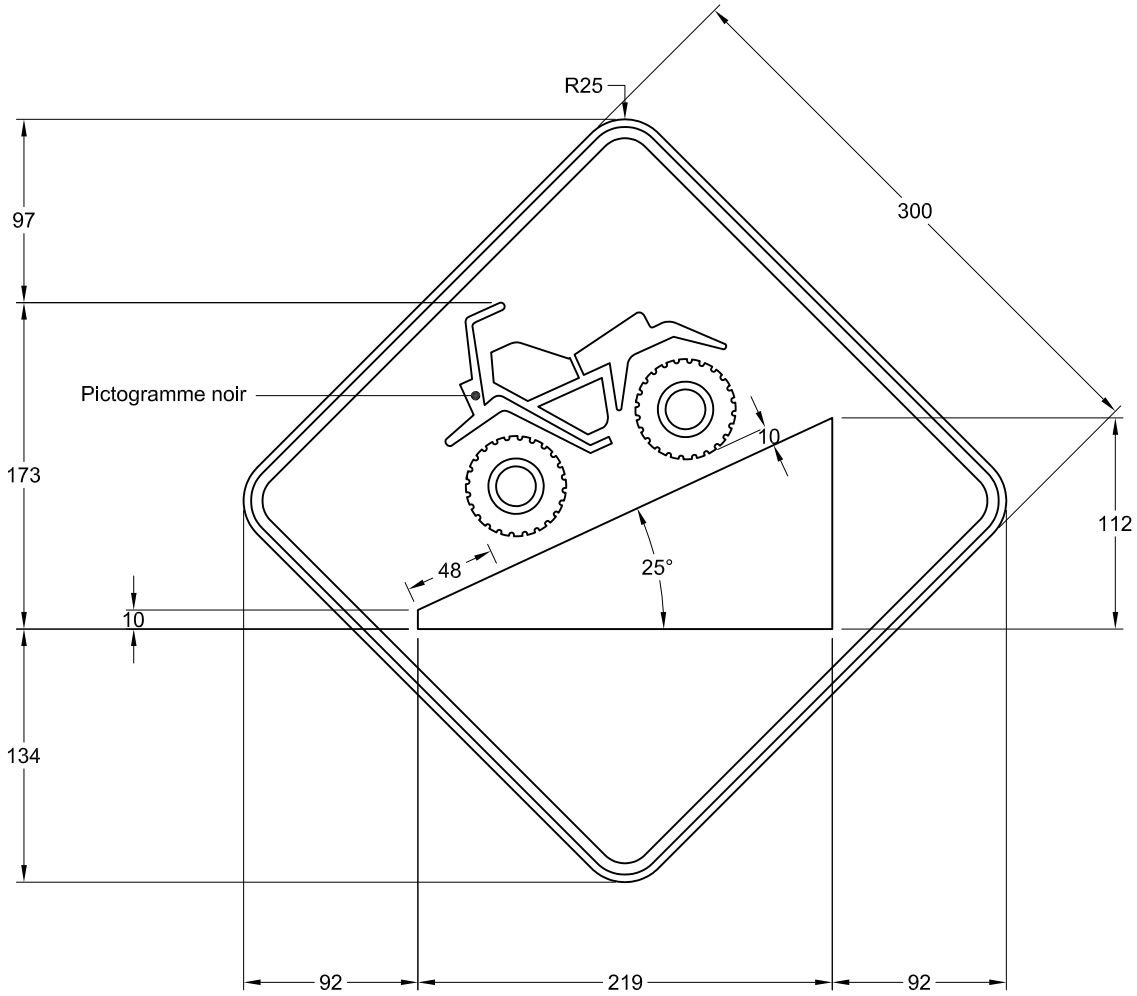

NSR : D-230-12

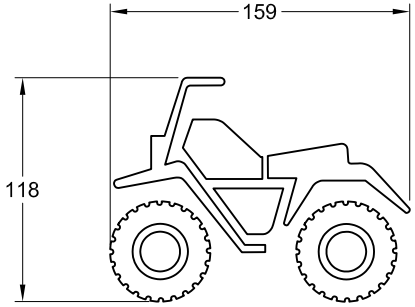

Note :

- les cotes sont en millimètres.

Nom du fichier :	D-230-12.dwg	Pellicule :	Jaune type **I**	Dessiné par :	Michaël Côté, t.a.a.g.
Format :	300 mm x 300 mm	Lettrage :	s. o.	Recommandé par :	Caroline Pelletier, t.t.p.
Bordure :	Noire, 6 mm de largeur à 4 mm au rebord du panneau	Échelle :	1 : 4	Approuvé par :	Michel Masse, ing.
		Date :	2014-11-26		