Transports Québec

Direction du soutien aux opérations
Service de l'exploitation

DEVIS TECHNIQUE TYPE POUR LA FABRICATION DES PANNEAUX DE SIGNALISATION ROUTIÈRE LATÉRALE

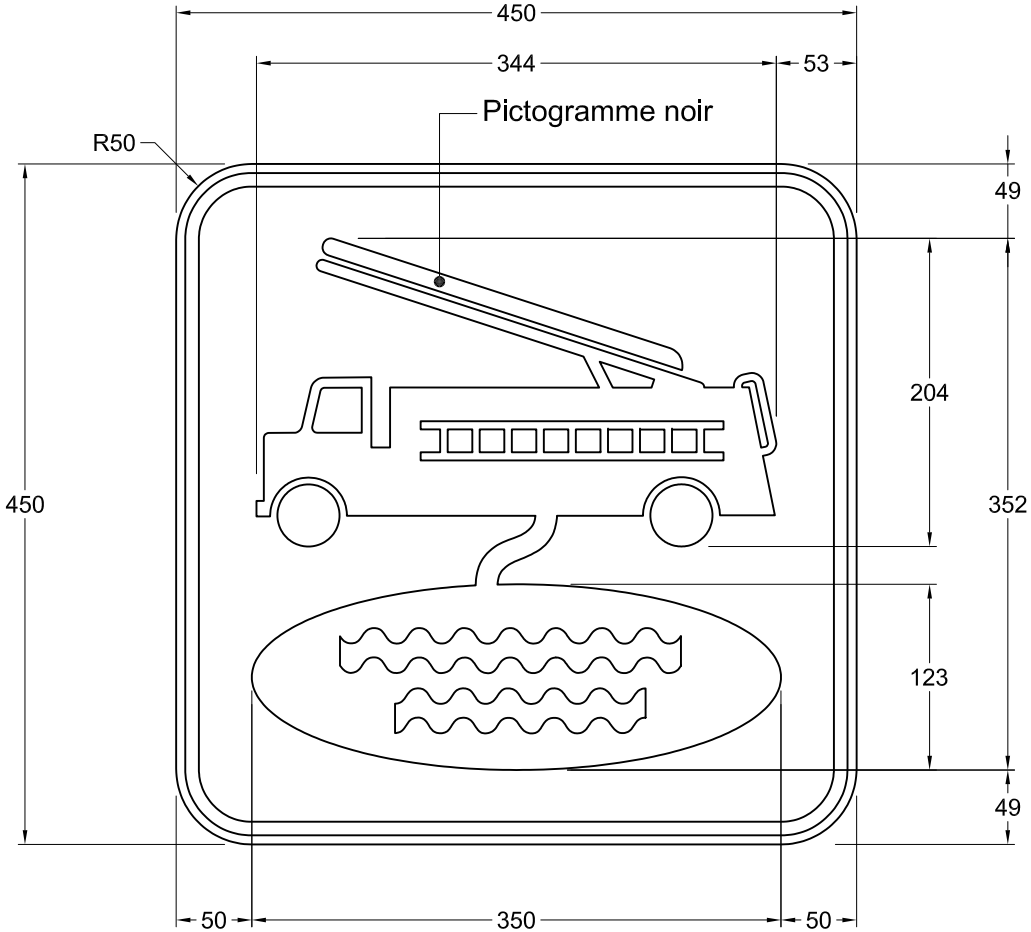

NSR : I-297-1

IMP : 9914432010

Note :

- les cotes sont en millimètres.

Nom du fichier : I-297-1.dwg	Pellicule : Jaune type I	Préparé par : Michaël Côté, t.a.a.g.
Format : 450 mm x 450 mm	Lettrage : s. o.	
Bordure : Noire, 9 mm de largeur à 6 mm au rebord du panneau	Échelle : 1 : 5	Approuvé par : Michel Masse, ing.
	Date : 2015-01-05	